handtmann
Идеи с будущим.

ВАКУУМНЫЙ НАПОЛНИТЕЛЬ VF 806 S

ДЛЯ ШИРОКОГО СПЕКТРА ПРОИЗВОДИТЕЛЬНОСТИ – ОТ МАЛЫХ ДО КРУПНЫХ ПРОМЫШЛЕННЫХ ПРЕДПРИЯТИЙ.

Для мясных и колбасных изделий, деликатесных продуктов, изделий из теста и хлебобулочных изделий, вегетарианских и веганских продуктов, молочных продуктов, сладостей, рыбы, корма для животных и других мягких масс продуктов...

Вакуумный наполнитель для предприятий в сфере обработки пищевых продуктов с высокими требованиями к качеству, которые хотят воспользоваться многочисленными преимуществами технологии VF 800, а также измельчения и наполнения Handtmann. Обладая широким спектром применений и высокой производительностью, этот наполнитель оптимально походит для любых предприятий – от малых до крупных. Производительность VF 806 S можно гибко адаптировать к изменяемым требованиям производства. В зависимости от применения его можно использовать с опциональным волчком-приставкой GD 455, настроенным в соответствии с производительностью, или с другими приставками для формования, дозирования и других операций.

ВАШИ ПРЕИМУЩЕСТВА

- Неизменно высокая производительность наполнения до 1200 порций в минуту благодаря сверхточному, мощному и энергоэффективному главному сервоприводу
- Гибкое повышение производительности наполнения от максимально 2000 кг/ч (вариант VF 806 S2) до максималь но 4000 кг/ч (вариант VF 806 S4)
- Точность порционирования до грамма в течение длительного времени в диапазоне порционирования от 5 до 200 000 граммов за счет незначительного износа роторного механизма подачи
- Превосходное воспроизводимое качество продуктов благодаря бережной подаче роторным механизмом подачи и встроенной цифровой системе контроля качества продукции
- Высокая гибкость для различных применений, масс продуктов и приставок
- Великолепные условия гигиены благодаря новейшему гигиеническому дизайну, а также дополнительным гигиеническим опциям и программам очистки
- Сокращение производственных затрат благодаря отличной энергетической эффективности (сертифицировано TÜV)
- Современная поддержка Индустрии 4.0 для цифрового управления производством с помощью опциональных Handtmann Digital Solutions (HDS)

УНИВЕРСАЛЬНАЯ ОБРАБОТКА ПИЩЕВЫХ ПРОДУКТОВ: ОТ ЕМЕСЛЕННЫХ ДО КРУПНЫХ ПРОМЫШЛЕННЫХ ПРЕДПРИЯТИЙ

Универсальное решение для широкого ассортимента малых и крупных предприятий
VF 806 S компактной конструкции – это универсальное решение для производства широкого ассортимента продукции например, мясных продуктов, изделий из теста и начинки, вегетарианских и веганских масс продуктов, молочных изделий и кормов для животных. Его можно гибко применять с приставками для формования и дозирования, а также в рамках автоматизированных производственных процессов, не требующих загрузки с помощью подъемного приспособления и альтернативных загрузочных систем.

Отменное качество порционирования и продукции, опционально также с волчком-приставкой
VF 806 S всегда неизменно обеспечивает идеальную точность порционирования до грамма при любых применениях – порционировании жидких, пастообразных и более твердых масс, а также масс продукта с твердыми включениями среднего размера. Ведь исполнение вакуумного наполнителя согласно прочному промышленному стандарту сокращает степень износа, тем самым обеспечивая неизменно высокую точность порционирования в течение длительного времени. В то же время гарантируется отменное качество продуктов стабильно высоком уровне. Дополнительная оптимизация продуктов и процессов обеспечивается благодаря применению интегрированного волчка-приставки Handtmann GD 455.

Оптимальное решение по гигиене, эргономике и цифровому управлению производством
Вакуумный наполнитель VF 806 S имеет гигиенический дизайн, соответствующий новейшим стандартам. Автоматизированные программы предварительной и промежуточной очистки, а также простой контроль качества очистки обеспечивают безукоризненные условия гигиены. Практические преимущества в пользовании и эргономике обеспечивают высокое удобство обслуживания и максимальную эффективность работы. К таковым, в частности, относится поддержка Индустрии 4.0 с опцией для цифрового управления производством с помощью Handtmann Digital Solutions (HDS).

ОПЦИИ И ПРИНАДЛЕЖНОСТИ

- Встроенная технология измельчения и наполнения с помощью волчки-приставки GD 455 с оригинальным режущим комплектом Handtmann и отделением твердых частиц с помощью объемного сепаратора
- Возможность комбинирования с различными приставками для перекрутки, формования и резки, дозирования, клипсования и других процессов
- Готовы к индустрии 4.0: Интерфейс к опциональным Handtmann Digital Solutions (HDS) для цифрового управления производством
- Варианты бункера 40/100 л, 90/160 л, 90/240 л, 90/350 л или 350 л (опционально с функцией поддержания температуры)
- Ворошитель для обеспечения равномерного распределения жидких продуктов с включениями
- Программы очистки для механизма подачи и бункера
- Подвижное исполнение с тележкой или узлом подачи TE 426

Роторный механизм подачи VF 806 S

Подача

Бункер объемом 40/100 литров, разъемный

Волчок-приставка GD 455 с объемным сепаратором

Механизм передвижения

Мониторное управление с сенсорным дисплеем

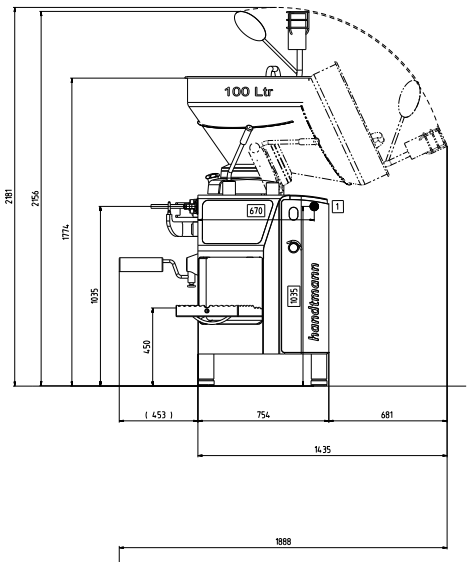

Виртуальная патентная маркировка: www.handtmann.com/patents-mf

701619 | ТПрава на технические изменения сохраняются.